Y.A.C. Corporation
Tokyo, Japan

ワイシャツ包装機

速い！
簡単！
高品質！

処理能力
最大450着/時

定価：7,800,000円

― ハーフワイシャツ高速立体包装機 ―

YBH-009R

特徴

- **タッチパネル搭載でらくらく設定**
- **袖セット、タタミ、包装、投入・排出を分割することで高生産、高品質を実現**
- **コンパクト設計で省スペース**
- **メンテナンスも簡単（トラブル時エラー内容を表示）**

外観図・仕様

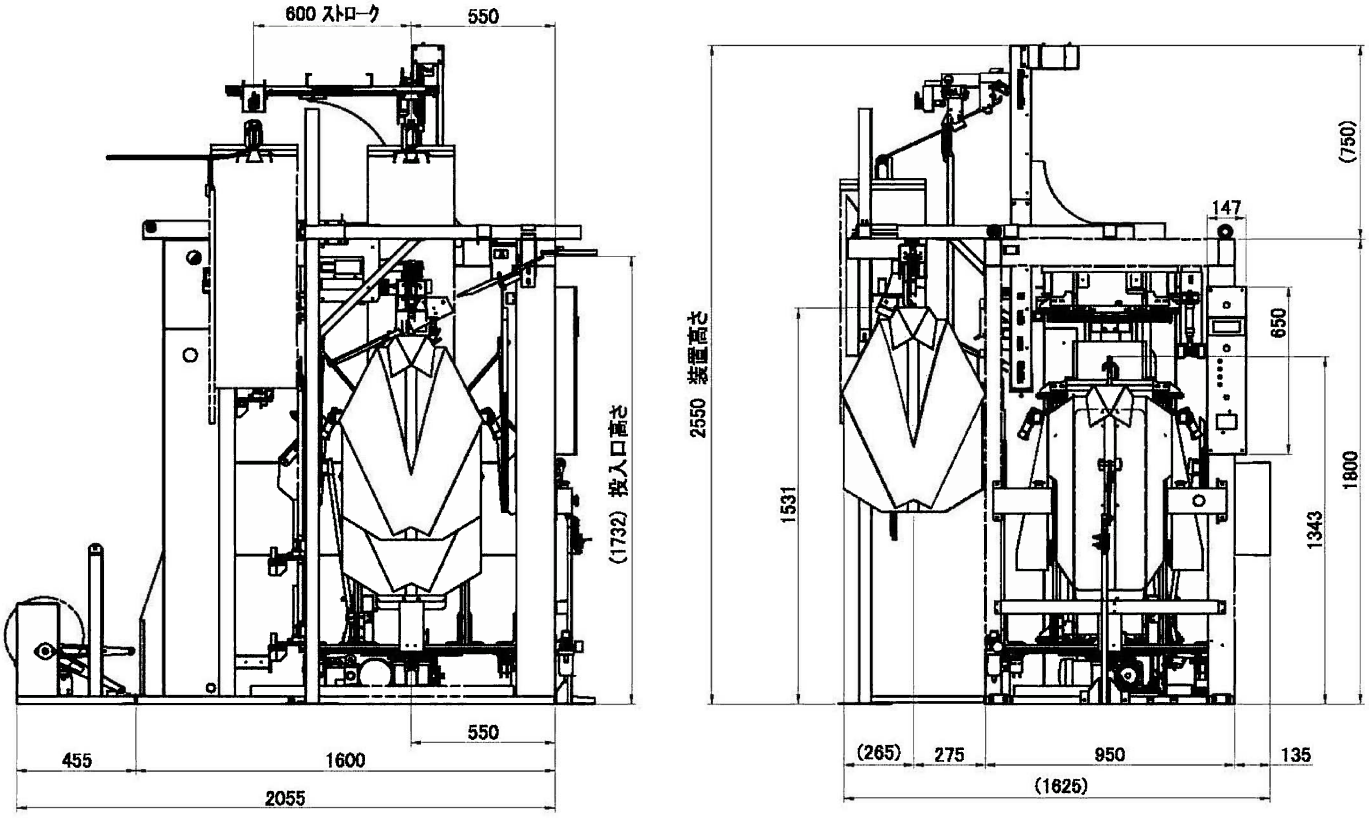

処理能力	MAX450着/時間	フィルム	チューブフィルム
電源	三相AC200V 50/60Hz		材質：PE、PP
消費電力	1500W		厚さ：18～20μm
エア圧力	0.6MPa		幅：330㎜
エア消費量	約100L/min		長さ：MAX1000m（外径Φ300㎜以下）
重量	500kg		紙管内径：Φ76.2mm又はΦ32mm

Y.A.C. Corporation Tokyo, Japan

詳細は当社ホームページをご覧下さい　www.yac.co.jp

ご意見・ご感想は右記アドレスまで　cs@yac.co.jp

〒196-0021　東京都昭島市武蔵野3-10-6
TEL 042-546-1164　FAX 042-546-8776

※仕様は、改良のため予告なく変更することがあります。